# Taraud manuel HELICOIL®

**Type 0140.0 | Filetage métrique fin et métrique**

Taraud machine court destiné à la réalisation de taraudages (conformément à la norme DIN 8140-2) pour filets rapportés HELICOIL®.

**Propriétés:**

- Pour trous débouchants
- Pour trous borgnes (uniquement si l'espace prévu pour les copeaux est suffisant)
- Usinage de matériaux jusqu'à une résistance max. de 700 N/mm²
- La classe de tolérance 6H mod. correspond à la classe 5H

**Nota:**

Pour trous borgnes uniquement si l'espace prévu pour les copeaux est suffisant. Exigence minimale: 1 d plus profond que la longueur totale du filetage.

Le taraud court peut également être utilisé comme un taraud machine.

Les informations techniques se trouvent à la dernière page.

| Diamètre (d) | Code article | Forme | Pas du filet (P) | $D_{HC}$ min. | $d_2$ dimension nominale | $d_3$ dimension nominale |
|---|---|---|---|---|---|---|
| M 2 | 01400020104 | A | 0,40 | 2,5 | 2,8 | 2 |
| M 2,5 | 01400250104 | B | 0,45 | 3,1 | 3,5 | 2,5 |
| M 3 | 01400030104 | B | 0,50 | 3,6 | 4 | 3 |
| M 3,5 | 01400350104 | B | 0,60 | 4,3 | 4,5 | 3,5 |
| M 4 | 01400040104 | B | 0,70 | 4,9 | 6 | 4 |
| M 5 | 01400050104 | B | 0,80 | 6,0 | 6 | 5 |
| M 6 | 01400060104 | C | 1,00 | 7,3 | 6 | 6 |
| M 7 | 01400070104 | C | 1,00 | 8,3 | 7 | 7 |
| M 8 | 01400080104 | C | 1,25 | 9,6 | 7 | 8 |
| M 8x1 | 01400083104 | C | 1,00 | 9,3 | 7 | 8 |
| M 9 | 01400090104 | C | 1,25 | 10,6 | 8 | 9 |
| M 10 | 01400100104 | C | 1,50 | 11,9 | 9 | 10 |
| M 10x1 | 01400103104 | C | 1,00 | 11,3 | 9 | 10 |
| M 10x1,25 | 01400109104 | C | 1,25 | 11,6 | 10 | 9 |
| M 11 | 01400110104 | C | 1,50 | 12,9 | 11 | 11 |
| M 12 | 01400120104 | C | 1,75 | 14,3 | 11 | 12 |
| M 12x1 | 01400123104 | C | 1,00 | 13,3 | 11 | 12 |
| M 12x1,25 | 01400129104 | C | 1,25 | 13,6 | 11 | 12 |
| M 12x1,5 | 01400124104 | C | 1,50 | 14,0 | 11 | 12 |
| M 14 | 01400140104 | C | 2,00 | 16,6 | 12 | 14 |
| M 14x1 | 01400143104 | C | 1,00 | 15,3 | 12 | 14 |
| M 14x1,25 | 01400149104 | C | 1,25 | 15,6 | 12 | 14 |
| M 14x1,5 | 01400144104 | C | 1,50 | 16,0 | 12 | 14 |
| M 16 | 01400160104 | C | 2,00 | 18,6 | 14 | 16 |
| M 16x1,5 | 01400164104 | C | 1,50 | 18,0 | 14 | 16 |
| M 18x1,5 | 01400184104 | C | 1,50 | 20,0 | 16 | 18 |
| M 18x2 | 01400185104 | C | 2,00 | 20,6 | 16 | 18 |
| M 20x1,5 | 01400204104 | C | 1,50 | 22,0 | 18 | 20 |
| M 20x2 | 01400205104 | C | 2,00 | 22,6 | 18 | 20 |
| M 22x1,5 | 01400224104 | C | 1,50 | 24,0 | 18 | 22 |

Toutes les informations techniques sont données en millimètres

**Bollhoff Otalu SAS**
Z.I de l Albanne, Rue Archimède · BP68, 73490 La Ravoire · Tel. : +33 4 799670-00 · eshop_fr@bollhoff.com · eshop.boellhoff.fr
Ce document est généré automatiquement sous réserve de modifications techniques. La transmission ainsi que la reproduction de ce document, l'utilisation et la divulgation de son contenu sont interdites sauf autorisation explicite.

# Taraud manuel HELICOIL®

**Type 0140.0 | Filetage métrique fin et métrique**

| Diamètre (d) | Code article | Forme | Pas du filet (P) | $D_{HC}$ min. | $d_2$ dimension nominale | $d_3$ dimension nominale |
|---|---|---|---|---|---|---|
| M 22x2 | 01400225104 | C | 2,00 | 24,6 | 18 | 22 |
| M 24x1,5 | 01400244104 | C | 1,50 | 26,0 | 18 | 24 |
| M 24x2 | 01400245104 | C | 2,00 | 26,6 | 20 | 24 |
| M 26x1,5 | 01400264104 | C | 1,50 | 28,0 | 20 | 26 |
| M 27x1,5 | 01400274104 | C | 1,50 | 29,0 | 22 | 27 |
| M 27x2 | 01400275104 | C | 2,00 | 29,6 | 22 | 27 |
| M 28x1,5 | 01400284104 | C | 1,50 | 30,0 | 22 | 28 |
| M 30x1,5 | 01400304104 | C | 1,50 | 32,0 | 22 | 30 |
| M 30x2 | 01400305104 | C | 2,00 | 32,6 | 25 | 30 |
| M 33x2 | 01400335104 | C | 2,00 | 35,6 | 28 | 33 |
| M 36x1,5 | 01400364104 | C | 1,50 | 38,0 | 28 | 36 |
| M 36x2 | 01400365104 | C | 2,00 | 38,6 | 32 | 36 |
| M 36x3 | 01400366104 | C | 3,00 | 39,9 | 32 | 36 |

| Diamètre (d) | $d_4$ | $L_1$ | $L_2$ | $L_3$ | $L_4$ | K |
|---|---|---|---|---|---|---|
| M 2 | – | 40 | 9 | 5 | – | 2,1 |
| M 2,5 | 2,6 | 40 | 10 | 6 | 13,5 | 2,7 |
| M 3 | 3,1 | 45 | 10 | 6 | 13,5 | 3,0 |
| M 3,5 | 3,6 | 45 | 12 | 6 | 15,5 | 3,4 |
| M 4 | 4,2 | 50 | 14 | 8 | 17,5 | 4,9 |
| M 5 | 5,2 | 50 | 16 | 8 | 19,5 | 4,9 |
| M 6 | – | 56 | 19 | 8 | – | 4,9 |
| M 7 | – | 63 | 19 | 8 | – | 5,5 |
| M 8 | – | 70 | 22 | 8 | – | 5,5 |
| M 8x1 | – | 63 | 19 | 8 | – | 5,5 |
| M 9 | – | 70 | 24 | 9 | – | 6,2 |
| M 10 | – | 75 | 27 | 10 | – | 7,0 |
| M 10x1 | – | 70 | 22 | 10 | – | 7,0 |
| M 10x1,25 | – | 70 | 22 | 10 | – | 7,0 |
| M 11 | – | 70 | 22 | 12 | – | 9,0 |
| M 12 | – | 80 | 30 | 12 | – | 9,0 |
| M 12x1 | – | 70 | 22 | 12 | – | 9,0 |
| M 12x1,25 | – | 70 | 22 | 12 | – | 9,0 |
| M 12x1,5 | – | 70 | 22 | 12 | – | 9,0 |
| M 14 | – | 80 | 32 | 12 | – | 9,0 |
| M 14x1 | – | 70 | 22 | 12 | – | 9,0 |
| M 14x1,25 | – | 70 | 22 | 12 | – | 9,0 |
| M 14x1,5 | – | 70 | 22 | 12 | – | 9,0 |
| M 16 | – | 80 | 22 | 14 | – | 11,0 |
| M 16x1,5 | – | 80 | 22 | 14 | – | 11,0 |
| M 18x1,5 | – | 80 | 22 | 15 | – | 12,0 |
| M 18x2 | – | 80 | 22 | 15 | – | 12,0 |
| M 20x1,5 | – | 80 | 22 | 17 | – | 14,5 |
| M 20x2 | – | 80 | 22 | 17 | – | 14,5 |
| M 22x1,5 | – | 90 | 22 | 17 | – | 14,5 |
| M 22x2 | – | 90 | 22 | 17 | – | 14,5 |
| M 24x1,5 | – | 90 | 22 | 17 | – | 14,5 |
| M 24x2 | – | 90 | 22 | 19 | – | 16,0 |
| M 26x1,5 | – | 90 | 22 | 19 | – | 16,0 |
| M 27x1,5 | – | 90 | 22 | 21 | – | 18,0 |
| M 27x2 | – | 90 | 22 | 21 | – | 18,0 |
| M 28x1,5 | – | 90 | 22 | 21 | – | 18,0 |
| M 30x1,5 | – | 90 | 22 | 21 | – | 18,0 |

Toutes les informations techniques sont données en millimètres

**Bollhoff Otalu SAS**
Z.I de l Albanne, Rue Archimède · BP68, 73490 La Ravoire · Tel. : +33 4 799670-00 · eshop_fr@bollhoff.com · eshop.boellhoff.fr
Ce document est généré automatiquement sous réserve de modifications techniques. La transmission ainsi que la reproduction de ce document, l'utilisation et la divulgation de son contenu sont interdites sauf autorisation explicite.

# Taraud manuel HELICOIL®

**Type 0140.0 | Filetage métrique fin et métrique**

| Diamètre (d) | $d_4$ | $L_1$ | $L_2$ | $L_3$ | $L_4$ | K |
|---|---|---|---|---|---|---|
| M 30x2 | – | 100 | 22 | 23 | – | 20,0 |
| M 33x2 | – | 125 | 40 | 25 | – | 22,0 |
| M 36x1,5 | – | 100 | 25 | 25 | – | 22,0 |
| M 36x2 | – | 125 | 40 | 27 | – | 24,0 |
| M 36x3 | – | 125 | 40 | 27 | – | 24,0 |

Toutes les informations techniques sont données en millimètres

**Bollhoff Otalu SAS**
Z.I de l Albanne, Rue Archimède · BP68, 73490 La Ravoire · Tel. : +33 4 799670-00 · eshop_fr@bollhoff.com · eshop.boellhoff.fr
Ce document est généré automatiquement sous réserve de modifications techniques. La transmission ainsi que la reproduction de ce document, l'utilisation et la divulgation de son contenu sont interdites sauf autorisation explicite.

# **HELICOIL® Plus** filets rapportés

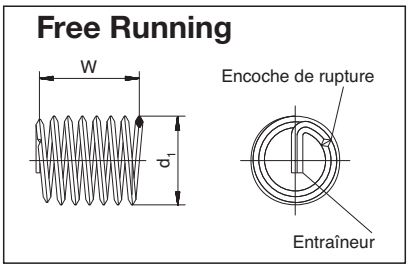


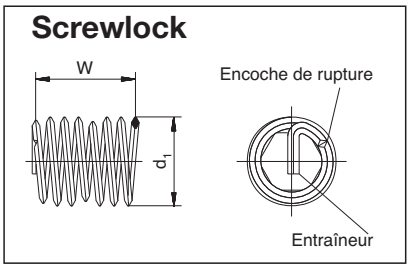


Les cotes de contrôle des filets rapportés avant montage sont W et $d_1$.
La longueur n'est mesurable qu'après montage.

**Taraudage recevant l'HELICOIL® Plus**

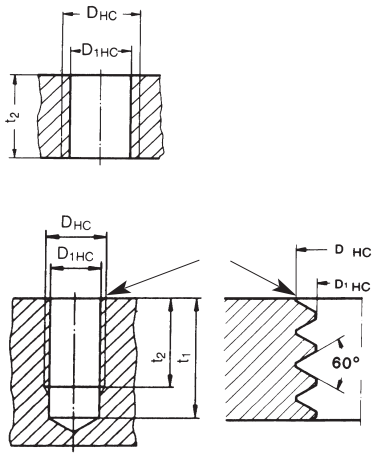


**Montage**

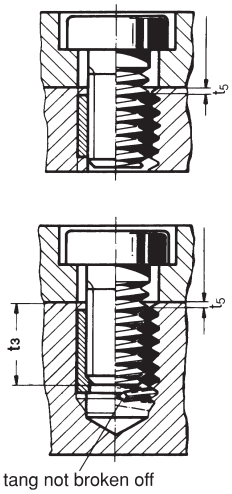


Avant de tarauder, assurez-vous qu'il y a un chanfrein à 90°C et qu'il n'y a pas de bavures. Diamètre extérieur du **chanfrein = $D_{HC}$ + 0.1 mm**.

| | | |
|---|---|---|
| d | = | diamètre nominal du filet rapporté |
| P | = | pas du filet |
| $d_1$ | = | diamètre extérieur du filet à l'état libre |
| W | = | nombre de spires à l'état libre |
| $D_{HC}$ | = | diamètre extérieur du taraudage |
| $D_{1HC}$ | = | diamètre intérieur du taraudage |
| B | = | diamètre de perçage |
| $t_1$ | = | profondeur minimale de perçage selon DIN 76 - partie 1 |
| $t_2$ | = | longueur nominale du filet rapporté et profondeur minimale du taraudage |
| $t_3$ | = | profondeur maximale d'implantation de vis (entraîneur non rompu) |
| $t_5$ | = | profondeur d'implantation du filet par rapport à la surface de la pièce = 0,25 P à 0,75 P. |

- Lors de l'utilisation en série d'un filet rapporté HELICOIL® Plus, nous recommandons d'ajouter au moins une fois le pas aux cotes $t_1$ et $t_2$.

Toutes les informations techniques sont données en millimètres

**Bollhoff Otalu SAS**
Z.I de l Albanne, Rue Archimède · BP68, 73490 La Ravoire · Tel. : +33 4 799670-00 · eshop_fr@bollhoff.com · eshop.boellhoff.fr
Ce document est généré automatiquement sous réserve de modifications techniques. La transmission ainsi que la reproduction de ce document, l'utilisation et la divulgation de son contenu sont interdites sauf autorisation explicite.